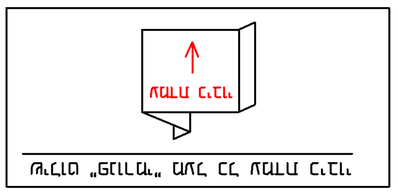

ПЛАН С ГЕЛЕ ЗА ПОЖАРОГАСИТЕЛИ

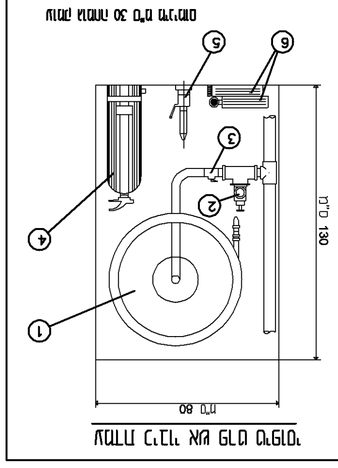

ПЛАН С ГЕЛЕ ЗА ПОЖАРОГАСИТЕЛИ

ОБЩИ БЕЛЕЖКИ ЗА ПОЖАРОГАСИТЕЛИ

ПРЕНОСИМ ПОЖАРОГАСИТЕЛ ПРЕЗ ВСИЧКИ ПОМЕЩЕНИЯ	
ПОЖАРОГАСИТЕЛ ПРЕЗ 30 m ПРИ ОПАСНОСТ ОТ ПОЖАР	
ПОЖАРОГАСИТЕЛ ПРЕЗ 20 m ПРИ ОПАСНОСТ ОТ ПОЖАР	
ПОЖАРОГАСИТЕЛ ПРЕЗ 15 m ПРИ ОПАСНОСТ ОТ ПОЖАР	
ПОЖАРОГАСИТЕЛ ПРЕЗ 10 m ПРИ ОПАСНОСТ ОТ ПОЖАР	
ПОЖАРОГАСИТЕЛ ПРЕЗ 5 m ПРИ ОПАСНОСТ ОТ ПОЖАР	
ПОЖАРОГАСИТЕЛ ПРЕЗ 3 m ПРИ ОПАСНОСТ ОТ ПОЖАР	
ПОЖАРОГАСИТЕЛ ПРЕЗ 2 m ПРИ ОПАСНОСТ ОТ ПОЖАР	
ПОЖАРОГАСИТЕЛ ПРЕЗ 1 m ПРИ ОПАСНОСТ ОТ ПОЖАР	
ПОЖАРОГАСИТЕЛ ПРЕЗ 0.5 m ПРИ ОПАСНОСТ ОТ ПОЖАР	
ПОЖАРОГАСИТЕЛ ПРЕЗ 0.1 m ПРИ ОПАСНОСТ ОТ ПОЖАР	
ПОЖАРОГАСИТЕЛ ПРЕЗ 0.05 m ПРИ ОПАСНОСТ ОТ ПОЖАР	
ПОЖАРОГАСИТЕЛ ПРЕЗ 0.01 m ПРИ ОПАСНОСТ ОТ ПОЖАР	
ПОЖАРОГАСИТЕЛ ПРЕЗ 0.005 m ПРИ ОПАСНОСТ ОТ ПОЖАР	
ПОЖАРОГАСИТЕЛ ПРЕЗ 0.001 m ПРИ ОПАСНОСТ ОТ ПОЖАР	
ПОЖАРОГАСИТЕЛ ПРЕЗ 0.0005 m ПРИ ОПАСНОСТ ОТ ПОЖАР	
ПОЖАРОГАСИТЕЛ ПРЕЗ 0.0001 m ПРИ ОПАСНОСТ ОТ ПОЖАР	
ПОЖАРОГАСИТЕЛ ПРЕЗ 0.00005 m ПРИ ОПАСНОСТ ОТ ПОЖАР	
ПОЖАРОГАСИТЕЛ ПРЕЗ 0.00